Core Focus
鑫宗科技企業有限公司

40148 台中市東區振興路280巷20-2號
電　　話：04-22135928
傳　　真：04-22130155
電子郵件：core.focus156@gmail.com
網　　址：http://www.cf-lights.com

SPECIFICATION

PART NO.:CF-HC-150W

天井燈
High Bay

Core Focus
鑫宗科技企業有限公司

40148 台中市東區振興路280巷20-2號
電　　話：04-22135928
傳　　真：04-22130155
電子郵件：core.focus156@gmail.com
網　　址：http://www.cf-lights.com

LED 天井燈產品規格書

品牌	
產品描述	LED 天井燈
產品型號	CF-HC-150 W
產品功率	150 W
燈珠規格	SMD，歐司朗 OSRAM
燈體材質	鋁
燈殼	鋁，不鏽鋼
電源	防水集成寬壓恆流電源
輸入電壓	AC85-265V
電源頻率	50HZ-60HZ
LED 光通量	18750 lm± 5%
防護等級 IP	IP54
保固期限	保固二年
產品規格	Φ490＊ 300 mm
產品毛重	3.0KG

★產品介紹：

大功率 LED 天井燈，外形獨特，精簡，代表性強，將廠房建築與燈具巧妙的結合，極具觀賞價值.

★應用領域：適用於廠房、車間、大型展館、室內體育場館，倉庫、展廳等室內外照明.

★產品特性：

1. 光學配光，無眩光，無光染，方向性強，均勻度高.
2. 採用歐司朗 OSRAM LED 燈珠.
3. 恒壓恒流驅動電源，穩定的電流，暫態啟動，0.96 以上功率因素，電源效率高，安全可靠.
4. 燈具外殼最佳一體化的散熱功能，外觀設計大方新穎.
5. 反光罩表面陽極氧化，與光源緊密貼合“一體“，出光效率高.
6. 表面處理：靜電噴塑耐高溫，防塵耐腐，外觀簡潔大方.
7. 燈體，特殊設計散熱結構，排熱迅速，減少LED熱衰竭.
8. 燈光顏色可選性多，暖白光、正白光均可按照要求定制.

★主要技術參數：

輸入電壓	AC86V-265V		產品圖片
電源頻率	50HZ-60HZ		
總諧波失真	≤9%		
功率因數	>0.95		
LED 工作電壓	30-36V		
LED 數量	3 芯		
LED 功耗	150W		
系統總功耗	146.5W		
LED 發光效率	125 lm/w		
LED 初始光通量	黃光	17000 lm	
	中性光	18700 lm	
	白光	18700 lm	
燈具效率	>90%		尺寸參數圖
光斑面積	高度為 6M	18*18M	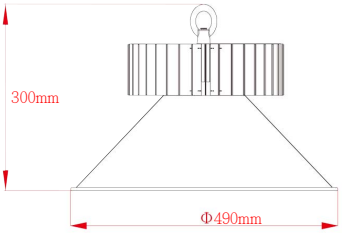
	高度為 8M	24*24M	
	高度為 10M	32*32M	
照度均勻度	>0.6		
相關色溫	黃光	2700-3000K	
	中性光	4000-4500K	
	白光	6000-65000K	
顯色指數	暖白	Ra>75	
	白光	Ra>80	
配光曲線	對稱式/圓形光斑		
配光方式	LED+PC護蓋/LED+白色PC護蓋柔光型		
LED 結點溫升	<60℃		

工作環境溫度	-10℃——+60℃		配光曲線圖
儲藏環境溫度	-25℃——+65℃		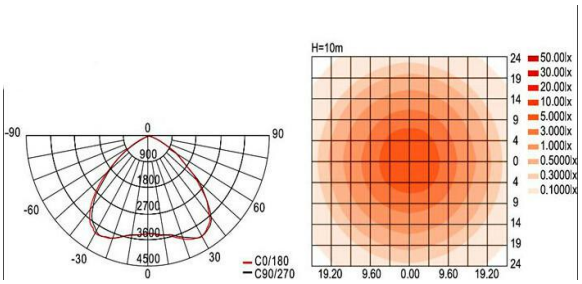
防護等級 IP	IP54		
光源使用壽命	>50,000H		
電源連接線	棕色	L 火線	
	藍色	N 零線	
	黃綠	G 地線	
外殼顏色	銀色		
光束特性	散光形		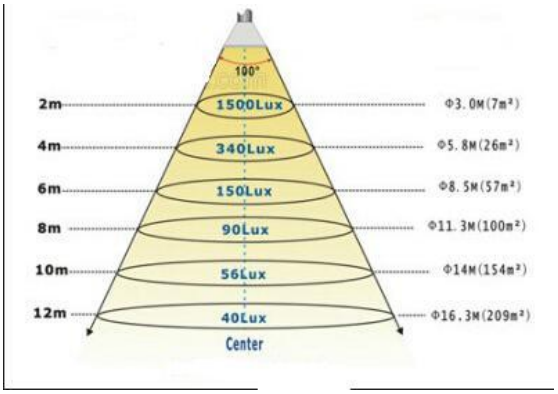

試驗內容

電氣量

試驗項目	試驗結果
輸入電壓（V）	220.0
輸入頻率（Hz）	60
輸入電流（A）	0.709
輸入功率（W）	150.2
功率因數	0.963

配光量測

試驗項目	試驗結果	
燈具全光通量（lm）	18750	
燈具發光效率（lm/W）	125.3	
中心光強度（cd）	19193.7	
最大光強度（cd）	19285.7	
最大光強度角度（°）	C：320.0	γ：0.0
半峰邊角(50%Imax)	C0_180 Left=28.4 Right=29.2	
	C90_270 Left=28.8 Right=28.9	
色溫(K)	6572	
色座標	x：0.3123	y：0.3233
演色性(Ra)	80.7	

照度距離表

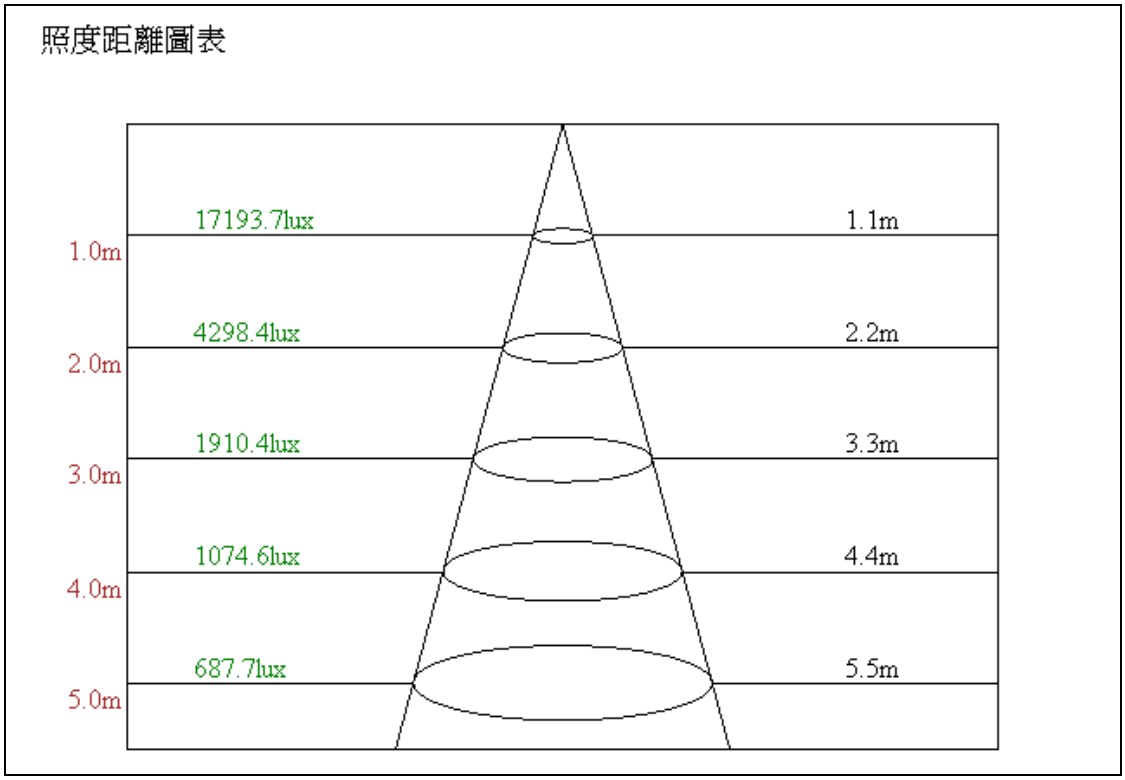

配光曲線圖(一)

極座標圖 C0 / 180

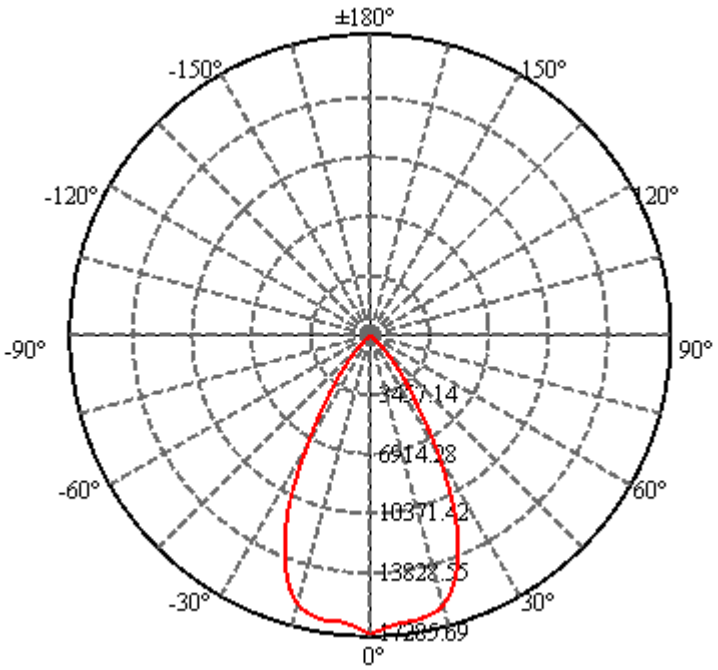

直角座標圖 C0 / 180

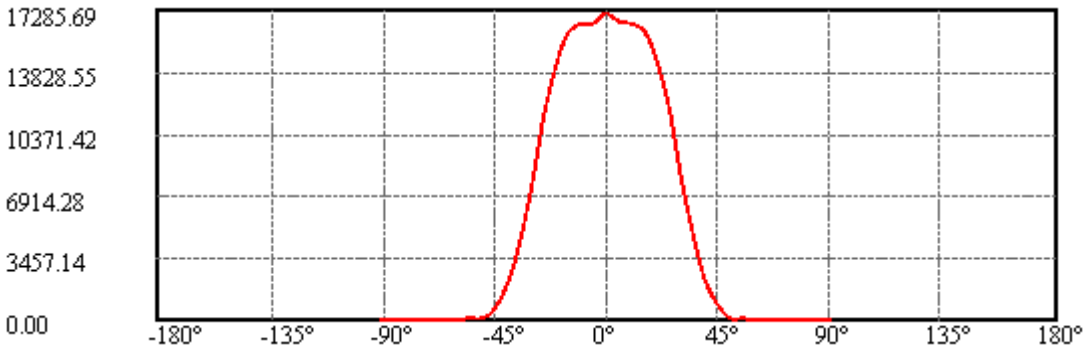

配光曲線圖(二)

極座標圖 C90 / 270

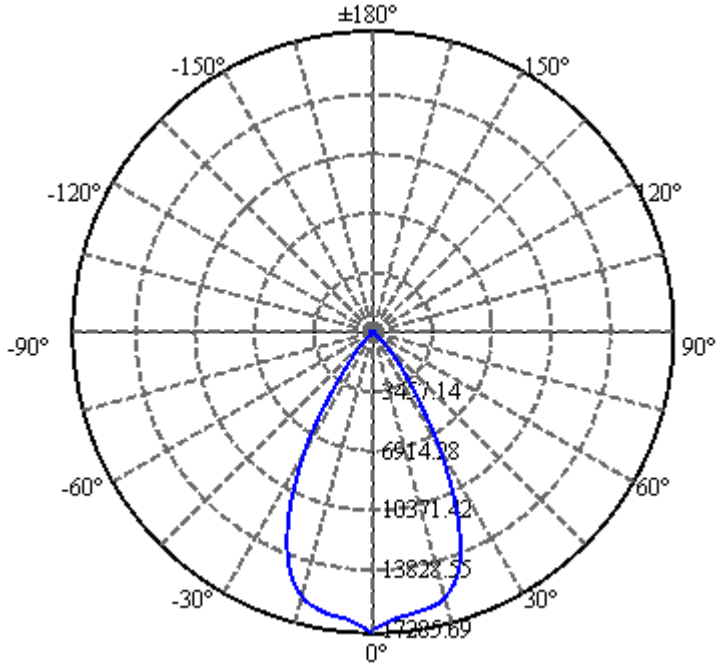

直角座標圖 C90 / 270

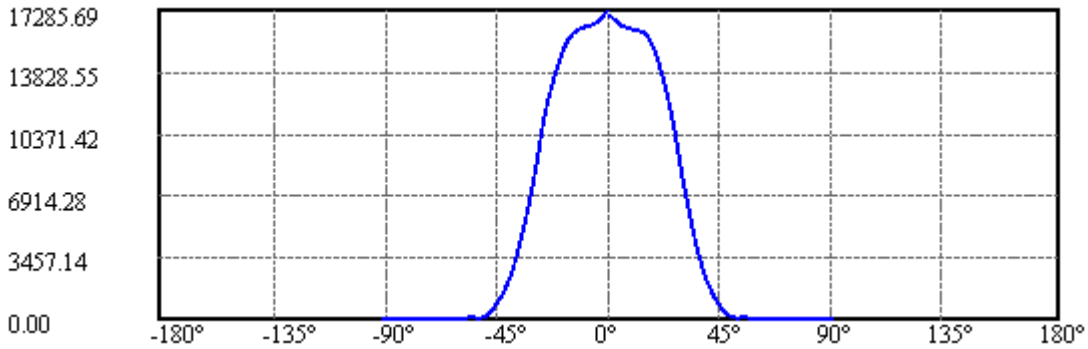

★使用說明

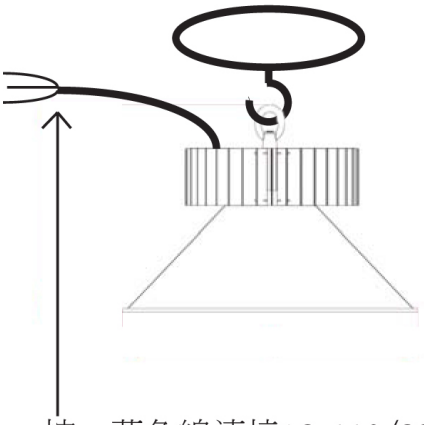

棕、藍色線連接AC 110/220電源
黃綠線接地

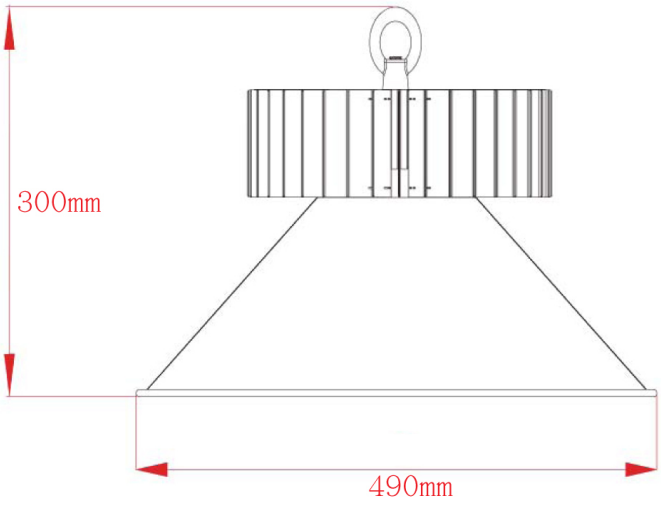

1. 產品使用工作電壓：AC 85V～265V 50/60Hz，請勿超出工作電壓範圍。

2. 由於燈具有玻璃配件，在搬運，貯存的時候請注意輕拿輕放，勿重壓.

1. 通過產品配置的吊鏈固定在廠房的頂部，請確保穩固。

2. 工作環境溫度，儲存。

3. 安裝燈具時，接線與接線處封閉好，防止漏電。

4. 外接電源線時，必須做好絕緣措施。

5. 該燈具使用時不能違反任何防火法規。

6. 安裝請找專業電工，三芯電纜接線方式為棕線為火線，藍色線為零線，黃綠色線為地線。

★維護維修說明

1. 維護維修前請確定已經斷電。

2. 定期對天井燈進行清潔，以保持燈具良好的透光性。

3. 定期對天井燈的外殼及散熱器的灰塵進行清潔，以保持良好的散熱性能。

4. 注意不要用水或者腐蝕性強的溶液進行清潔，最好用乾抹布。

★質保，售後服務

所有本公司生產之天井燈保固二年。在正常使用條件下，品質保證是基於產品的正確保存、安裝、使用和維護；由於安裝使用不當，違反產品操作規程，而引起的產品損壞，不屬於本保證範圍之內；對質量保修期內的品質問題，本公司在保修期內將選擇修復、調換（零部件）等方法給予處理；超過品質保用期將適當收取材料、人工費用.

鑫宗科技企業有限公司

（簽章）