Core Focus
鑫宗科技企業有限公司

40148 台中市東區振興路280巷20-2號
電　　話：04-22135928
傳　　真：04-22130155
電子郵件：core.focus156@gmail.com
網　　址：http://www.cf-lights.com

# SPECIFICATION

## PART NO.:CF-HC-100W

## 天井燈
## High Bay

Core Focus
鑫宗科技企業有限公司

40148 台中市東區振興路280巷20-2號
電　　話：04-22135928
傳　　真：04-22130155
電子郵件：core.focus156@gmail.com
網　　址：http://www.cf-lights.com

# LED 天井燈產品規格書

| | |
|---|---|
| 品牌 | |
| 產品描述 | LED 天井燈 |
| 產品型號 | CF-HC-100 W |
| 產品功率 | 100 W |
| 燈珠規格 | SMD， 歐司朗 OSRAM |
| 燈體材質 | 鋁 |
| 燈殼 | 鋁，不鏽鋼 |
| 電源 | 防水集成寬壓恆流電源 |
| 輸入電壓 | AC85-265V |
| 電源頻率 | 50HZ-60HZ |
| LED 光通量 | 12500 lm±5% |
| 防護等級 IP | IP54 |
| 保固期限 | 保固二年 |
| 產品規格 | Φ450＊ 290 mm |
| 產品毛重 | 3.0KG |

**★產品介紹：**

大功率 LED 天井燈，外形獨特，精簡，代表性強，將廠房建築與燈具巧妙的結合，極具觀賞價值.

**★應用領域：適用於廠房、車間、大型展館、室內體育場館，倉庫、展廳等室內外照明.**

**★產品特性：**

1. 光學配光，無眩光，無光染，方向性強，均勻度高.
2. 採用歐司朗 OSRAM LED 燈珠.
3. 恒壓恒流驅動電源，穩定的電流，暫態啟動，0.96 以上功率因素，電源效率高，安全可靠.
4. 燈具外殼最佳一體化的散熱功能，外觀設計大方新穎.
5. 反光罩表面陽極氧化，與光源緊密貼合“一體“，出光效率高.
6. 表面處理：靜電噴塑耐高溫，防塵耐腐，外觀簡潔大方.
7. 燈體，特殊設計散熱結構，排熱迅速，減少LED熱衰竭.
8. 燈光顏色可選性多，暖白光、正白光均可按照要求定制.

## ★主要技術參數：

| | | | |
|---|---|---|---|
| 輸入電壓 | AC86V-265V | | 產品圖片 |
| 電源頻率 | 50HZ-60HZ | | |
| 總諧波失真 | ≤9% | | |
| 功率因數 | >0.95 | | |
| LED 工作電壓 | 30-36V | | |
| LED 數量 | 3 芯 | | |
| LED 功耗 | 100W | | |
| 系統總功耗 | 100W | | |
| LED 發光效率 | 125 lm/w | | |
| LED 初始光通量 | 黃光 | 11000LM | |
| | 中性光 | 12000LM | |
| | 白光 | 12500LM | |
| 燈具效率 | >90% | | 尺寸參數圖 |
| 光斑面積 | 高度為 6M | 18*18M | 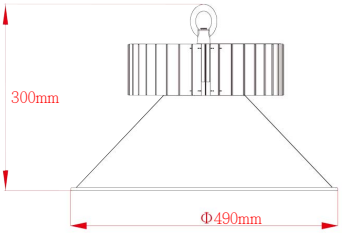 |
| | 高度為 8M | 24*24M | |
| | 高度為 10M | 32*32M | |
| 照度均勻度 | >0.6 | | |
| 相關色溫 | 黃光 | 2700-3000K | |
| | 中性光 | 4000-4500K | |
| | 白光 | 6000-6500K | |
| 顯色指數 | 中性光 | Ra>75 | |
| | 白光 | Ra>80 | |
| 配光曲線 | 對稱式/圓形光斑 | | |
| 配光方式 | LED+PC護蓋/LED+白色PC護蓋柔光型 | | |
| LED 結點溫升 | <60℃ | | |

| | | | |
|---|---|---|---|
| 工作環境溫度 | -10℃——+60℃ | | 配光曲線圖 |
| 儲藏環境溫度 | -25℃——+65℃ | | 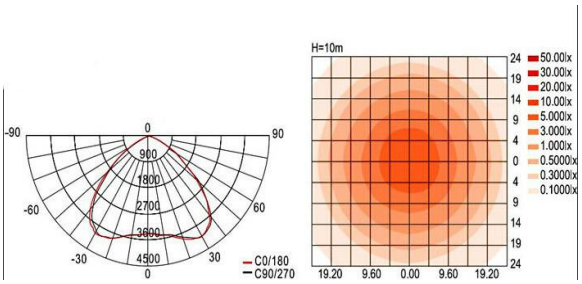 |
| 防護等級 IP | IP54 | | |
| 光源使用壽命 | >50,000H | | |
| 電源連接線 | 棕色 | L 火線 | |
| | 藍色 | N 零線 | |
| | 黃綠 | G 地線 | |
| 外殼顏色 | 銀色 | | 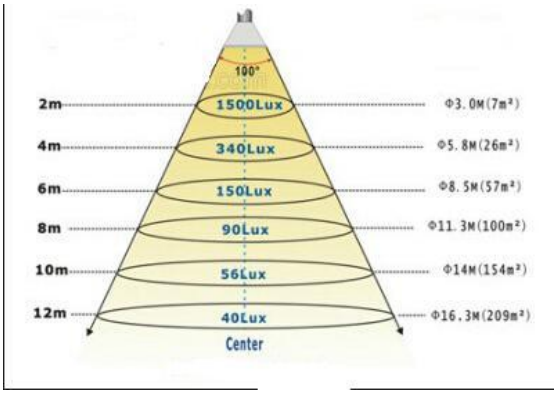 |
| 光束特性 | 散光形 | | |

# 試驗內容

## 電氣量

| 試驗項目 | 試驗結果 |
|---|---|
| 輸入電壓（V） | 220.0 |
| 輸入頻率（Hz） | 60 |
| 輸入電流（A） | 0.486 |
| 輸入功率（W） | 100.9 |
| 功率因數 | 0.956 |

## 配光量測

| 試驗項目 | 試驗結果 | |
|---|---|---|
| 燈具全光通量（lm） | 12560 | |
| 燈具發光效率（lm/W） | 125.6 | |
| 中心光強度（cd） | 6305.8 | |
| 最大光強度（cd） | 6869.8 | |
| 最大光強度角度（°） | C：240.0 | γ：25.0 |
| 半峰邊角(50%Imax) | C0_180 Left=40.0 Right=40.7 | |
| | C90_270 Left=40.7 Right=41.3 | |
| 色溫(K) | 6453 | |
| 色座標 | x：0.3131 | y：0.3222 |
| 演色性(Ra) | 86.5 | |

照度距離表

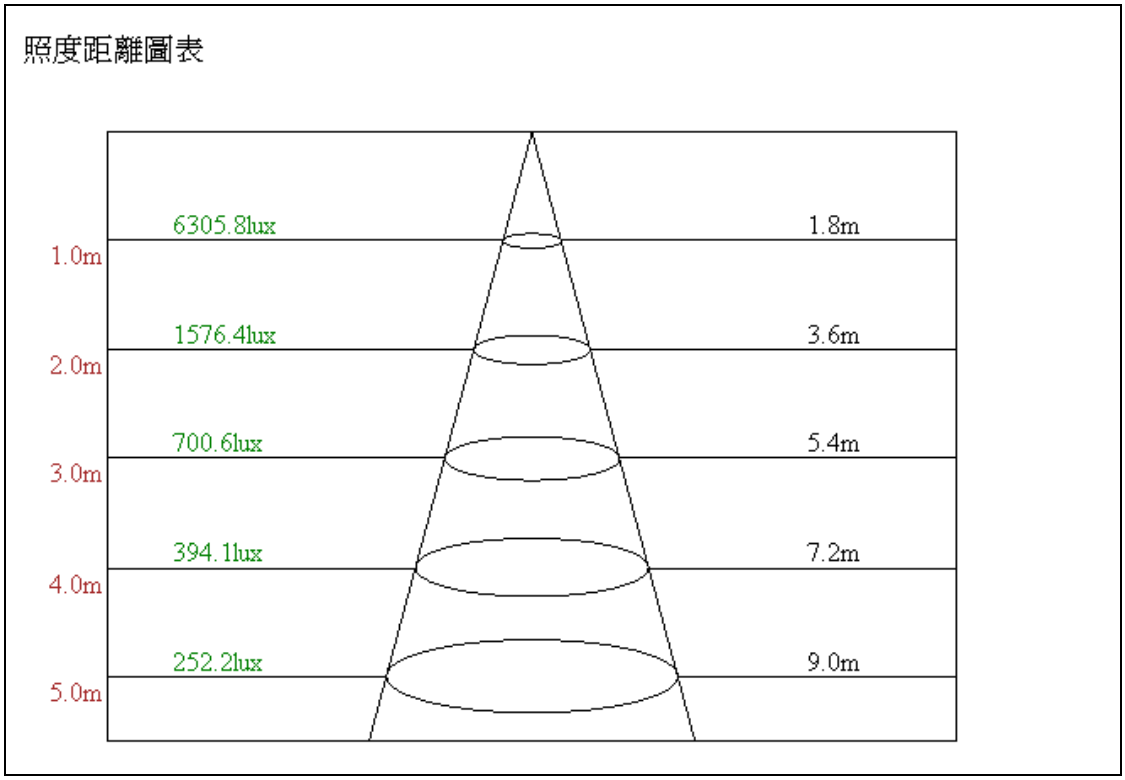

# 配光曲線圖(一)

## 極座標圖 C0 / 180

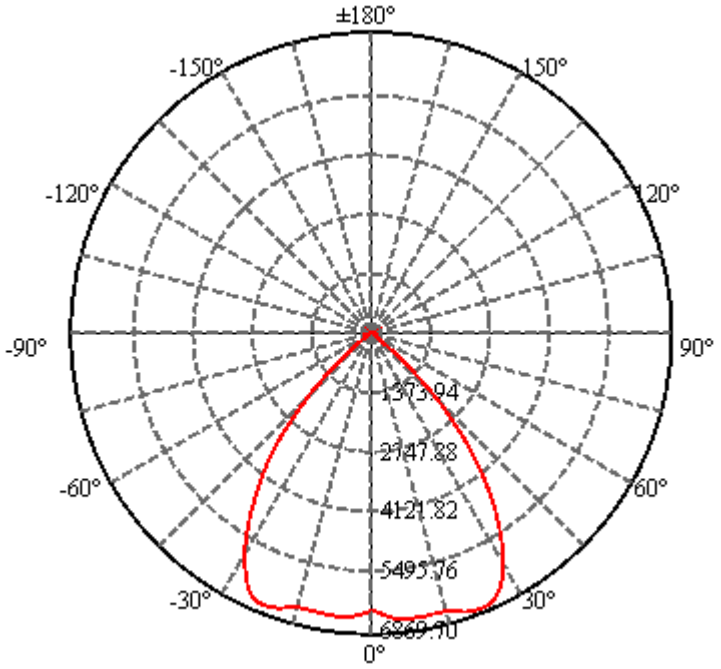


## 直角座標圖 C0 / 180

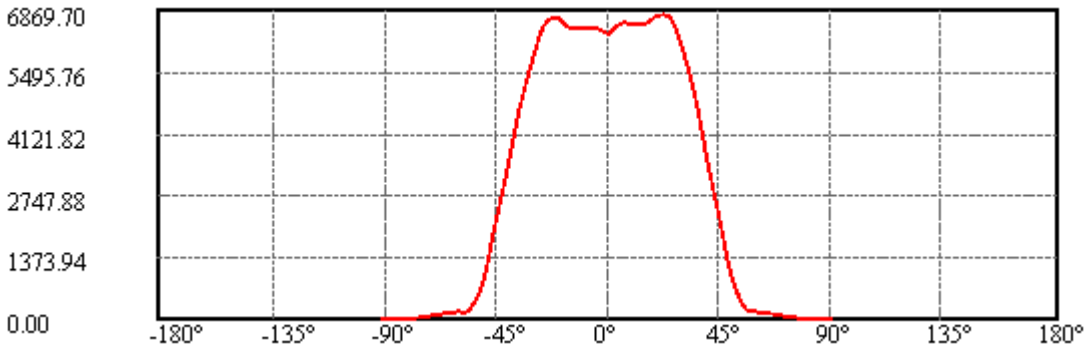

# 配光曲線圖(二)

## 極座標圖 C90 / 270

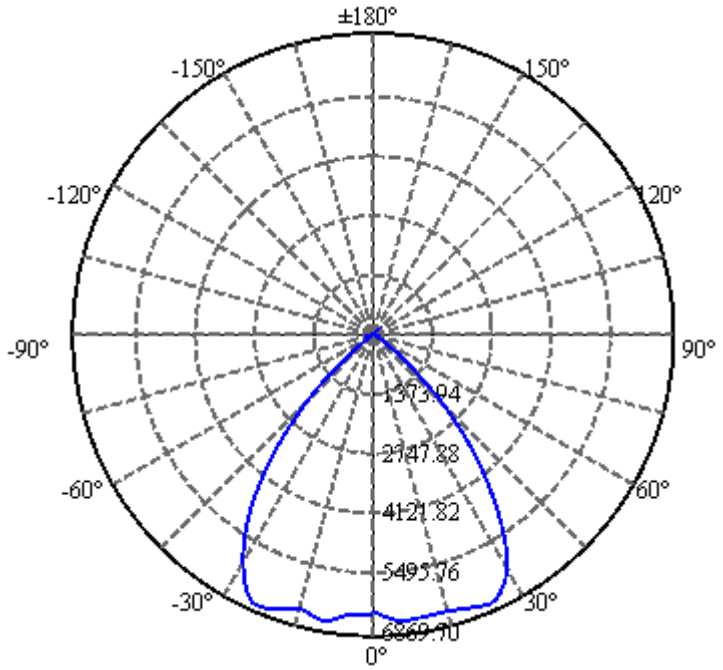


## 直角座標圖 C90 / 270

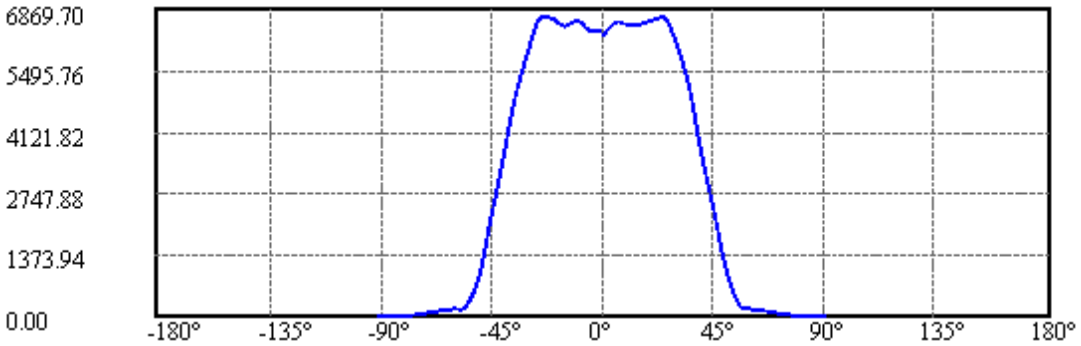

## ★使用說明

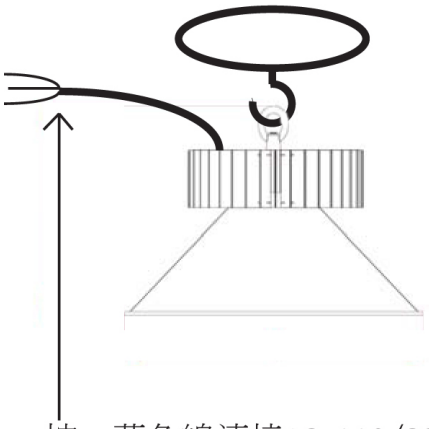

棕、藍色線連接AC 110/220電源
黃綠線接地

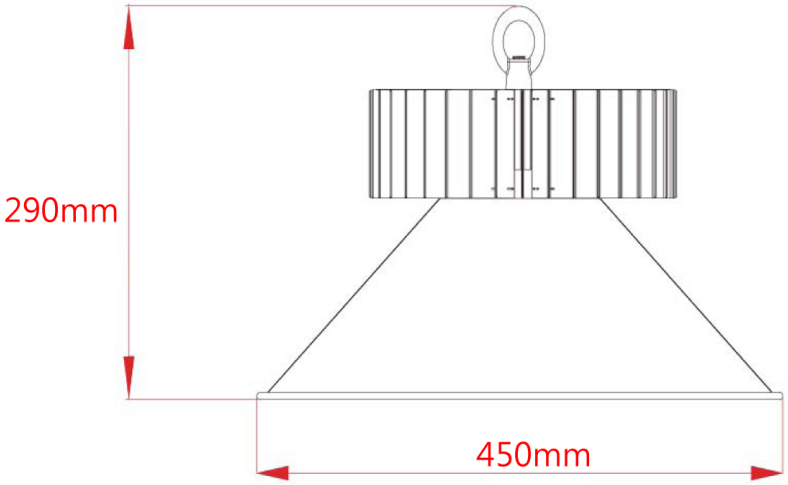


1. 產品使用工作電壓：AC 85V～265V 50/60Hz，請勿超出工作電壓範圍。

2. 由於燈具有玻璃配件，在搬運，貯存的時候請注意輕拿輕放，勿重壓.

1. 通過產品配置的吊鏈固定在廠房的頂部，請確保穩固。

2. 工作環境溫度，儲存。

3. 安裝燈具時，接線與接線處封閉好，防止漏電。

4. 外接電源線時，必須做好絕緣措施。

5. 該燈具使用時不能違反任何防火法規。

6. 安裝請找專業電工，三芯電纜接線方式為棕線為火線，藍色線為零線，黃綠色線為地線。

## ★維護維修說明

1. 維護維修前請確定已經斷電。

2. 定期對天井燈進行清潔，以保持燈具良好的透光性。

3. 定期對天井燈的外殼及散熱器的灰塵進行清潔，以保持良好的散熱性能。

4. 注意不要用水或者腐蝕性強的溶液進行清潔，最好用乾抹布。

**★質保，售後服務**

所有本公司生產之天井燈保固二年。在正常使用條件下，品質保證是基於產品的正確保存、安裝、使用和維護；由於安裝使用不當，違反產品操作規程，而引起的產品損壞，不屬於本保證範圍之內；對質量保修期內的品質問題，本公司在保修期內將選擇修復、調換（零部件）等方法給予處理；超過品質保用期將適當收取材料、人工費用.

鑫宗科技企業有限公司

（簽章）